MIEJSCOWY PLAN ZAGOSPODAROWANIA PRZESTRZENNEGO OBSZARU POŁOŻONEGO W MIEŚCIE DROBIN
RYSUNEK PLANU 1 : 2 000

ZAŁĄCZNIK NR 1 DO UCHWAŁY NR 220/XLIII/10 RADY MIEJSKIEJ W DROBINIE Z DNIA 11 MARCA 2010 R.
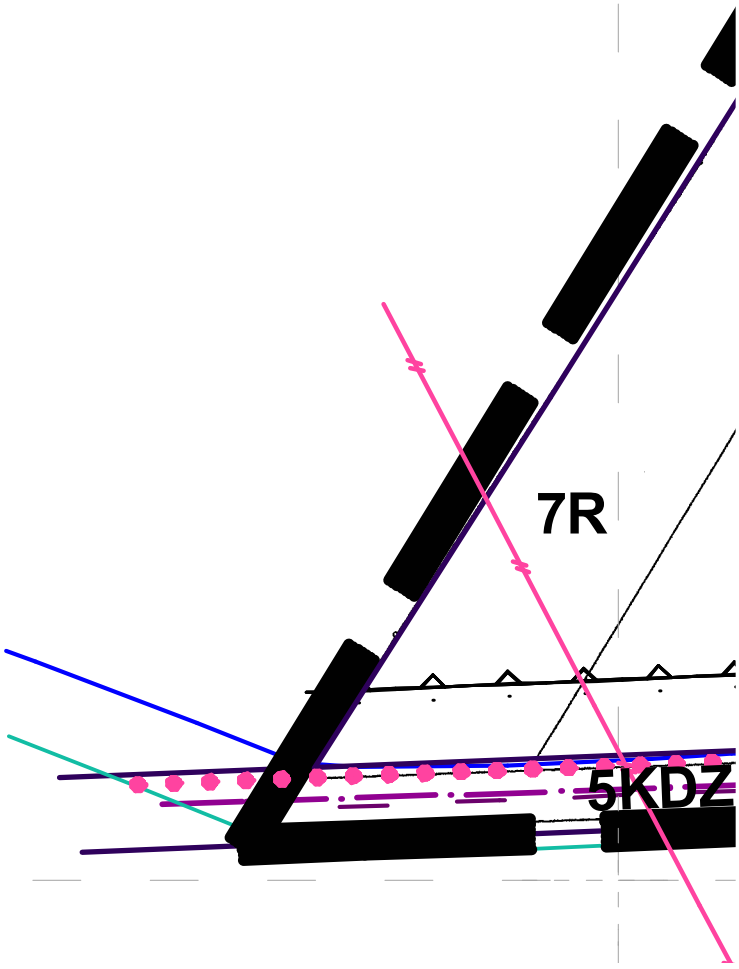
A6